fama

FA99

4L

INSTRUCCIÓN MONTAJE KALAHARI / ASSEMBLY INSTRUCTIONS KALAHARI / INSTRUCTIONS DE MONTAGE KALAHARI / AUFBAU ANLEITUNG KALAHARI

KALAHARI



A

Pata V metal antracita / Metal Leg V Anthracite / Pied V métal anthracite / Bein V Metall Anthrazit



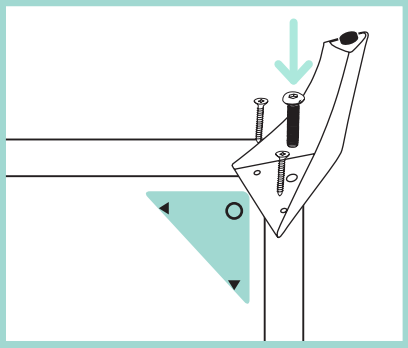

Tanto para la pata V como T colocamos la pata correctamente sobre las marcas. Introducimos el tornillo allen y lo enroscamos un poco para centrar la pata. Fijamos ambos lados de la pata con los tornillos rosca madera y, por último, apretamos el tornillo allen.

Both for the leg V and T place the leg on the mark. Insert the Allen bolt and tighten it slightly to fix the leg in the centre. Then fix both sides of the leg with the drilling screws, and finally, tighten the Allen bolt.

B

Pata T / T leg / Pied T / Bein T

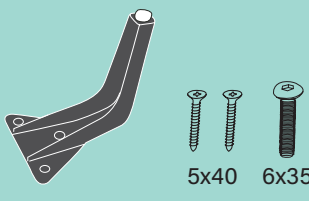

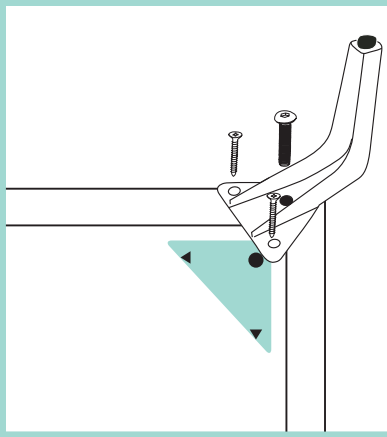

Pour le pied V ainsi que pour le pied T placez les pieds correctement sur les marques. Insérez la vis Allen et vissez-la un peu pour centrer le pied. Fixez les deux côtés du pied avec les vis à bois et finalement serrez la vis Allen.

Bei den Beinen V und T ist es wichtig, die Beine genau auf den Makierungen zu platzieren. Wir fügen die Inbusschraube ein und befestigen es etwas, damit das Bein sich nicht bewegt. Dann befestigen wir die Beine an den Seiten mit den Holzgewindeschrauben und zuletzt drehen wir die Inbusschraube richtig fest.

Pata W metal cromada / Metal Leg W Chrome / Pied métal chromé W / Bein W Metall Chrome

C

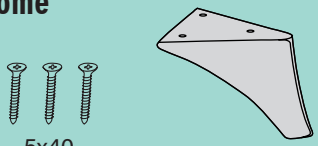

5x40

Colocamos la pata correctamente sobre las marcas y atornillamos los tres tornillos rosca madera.

Place the leg on the right position on the marks and fix the three drilling screws.

Placez le pied correctement sur les marques et vissez les trois vis à bois.

Wir platzieren das Bein genau auf den Markierungen und befestigen es mit den drei Holzgewindeschrauben.

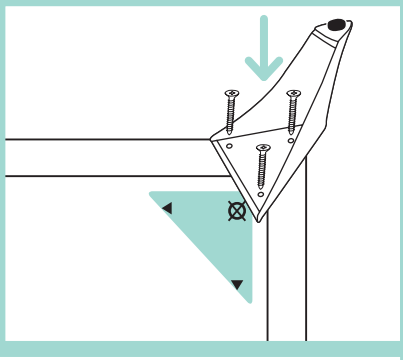

Pata V madera / Wooden Leg V / Pied en bois V / Bein V Holz

D





6x35

Colocamos pata a 45º sobre las marcas. Introducimos el tornillo en el agujero delantero y apretamos.

Place the leg on 45º position over the marks. Insert the bolt on the front hole and tighten it.

Placez le pied à 45º sur les marques. Insérez la vis dans le trou avant et serrez.

Wir platzieren das Bein 45º über die Markierungen. Die Schaube in die vordere Bohrung befestigen.

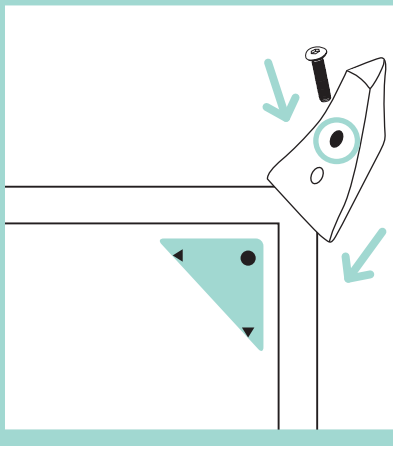

INSTRUCCIÓN MONTAJE BRAZO Y RESPALDO KALAHARI / KALAHARI BACK AND ARM ASSEMBLY / INSTRUCTIONS DE MONTAGE ACCOUDOIR ET DOSSIER KALAHARI / ANLEITUNG AUFBAU VON ARM UND RÜCKENLEHNE KALAHARI

Unike

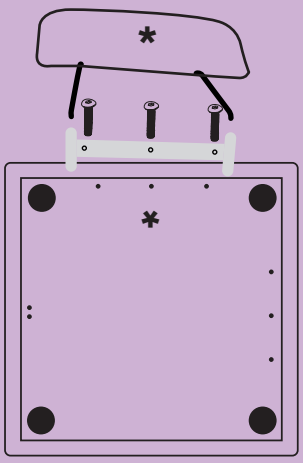

1. Atornillamos la pieza (*) en el culo del sofá, apretando bien los tornillos.

2. Introducimos los pivotes del respaldo en la pieza que hemos atornillado.

En el caso del brazo haríamos lo mismo, colocamos la pieza en el lateral del módulo e introducimos los pivotes del brazo en la pieza (*).

1. Screw the metal plate (*) to the bottom of the sofa, tightening the screws.

2. Insert the back support pivots on the holes of the metal plate.

In the case of the arm we would do it the same way, fixing the metal plate (*) on the module side and inserting the arm pivots on it.

1

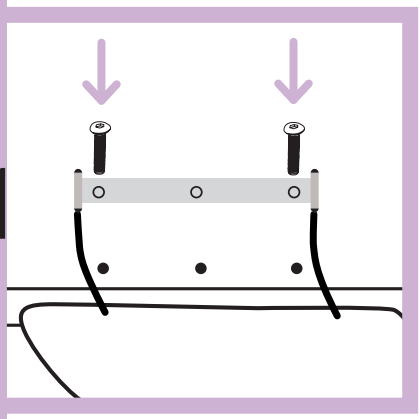

1. Vissez la pièce (*) à l'arrière du canapé, en serrant bien les vis.

2. Insérez les pivots du dossier dans la pièce que vous venez de viser.

Dans le cas de l'accoudoir, on ferait pareil, placez la pièce sur le côté du module et insérez les pivots de l'accoudoir dans la pièce (*).

2

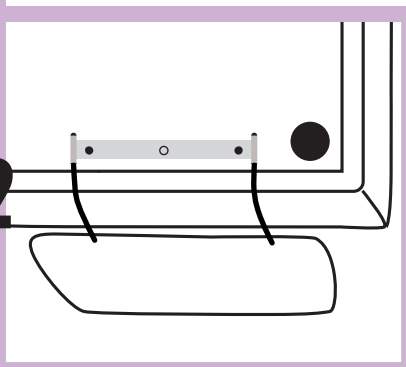

1. Wir schrauben den Verbinder in der Unterseite des Sofas an, die Schrauben mit kraft befestigen.

2. Die Rückenlehne wird mit den 3 Schrauben befestigt.

Bei den Armlehnen machen wir dasselbe, wir platzieren sie an der Seite des Modules und fügen die Verbinder der Armlehne ein (*).

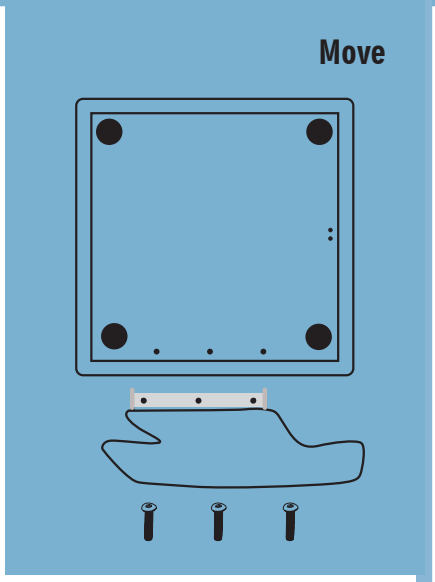

1. Colocamos el respaldo sobre las marcar que vemos en el culo del asiento.

2. Atornillamos el respaldo con los 3 tornillos que incluimos para su fijación.

1. Fix the back support on the marks on the bottom of the sofa.

2. Screw it with the three bolts included.

1. Placez le dossier sur les marques qui se trouvent dans la partie inférieur de l'assise.

2. Vissez le dossier avec les 3 vis inclus pour sa fixation.

1. Wir legen die Rückenlehne über die Markierungen, die sich auf der Unterseite des Sitzes befinden.

2. Die Rückenlehne wird mit den 3 Schrauben befestigt.

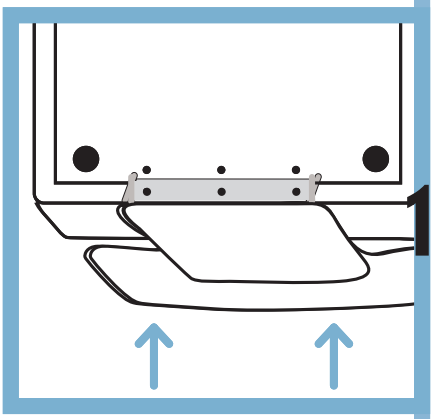

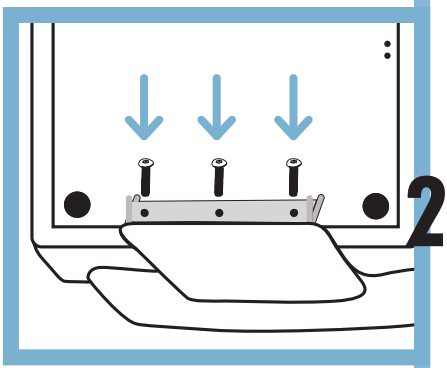

INSTRUCCIÓN DESENFUNDADO KALAHARI / INSTRUCTIONS FOR REMOVING THE COVERS ON KALAHARI / INSTRUCTIONS POUR DÉHOUSSER LE KALAHARI /ANLEITUNG ABNEHMBARE KALAHARI

DESENFUNDADO / REMOVING THE COVERS / DÉHOUSSER / ABNEHMBARE

1

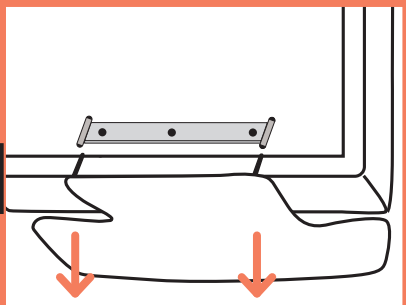

1. Volteamos nuestro módulo, lo colocamos encima de otro y le quitamos el respaldo.

2. Vamos despegando el velcro de alrededor del módulo, tirando de él poco a poco hasta conseguir sacar la funda.

3. Tiramos de los botones de plástico que encontramos en la base hacia nosotros.

1. Turn the module upside down and place it on top of another.

2. We separate the velcro around the bottom of the module, pulling slowly until we can take out the cover.

3. Hold the plastic buttons and pull.

2

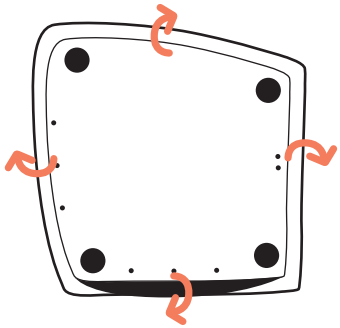

1. Retournez le module, placez-le sur un autre module et enlevez le dossier.

2. Décollez le velcro autour du module, en tirant de lui petit à petit jusqu'à enlever la housse.

3. Tirez vers vous les boutons en plastique qui se trouvent dans la base.

3

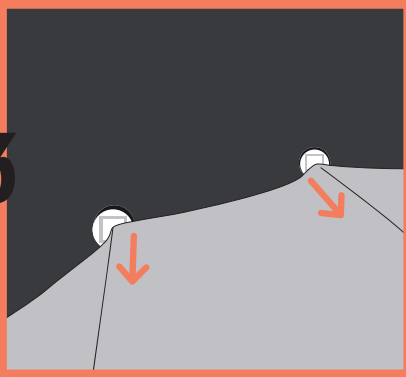

1. Das Modul komplett umdrehen und auf ein anderes Modul drauflegen. Wir entfernen die Rückenlehne.

2. Den Klettverschluss vom Modul strittweise abnehmen, langsam ziehen bis der gesamte Bezug entfernt wurde.

3. Wir ziehen die Plastikknöpfe, die sich im Korpus befinden, nach oben.

COLOCACIÓN FUNDA / PUTTING THE COVERS / HOUSSER / ANBRINGUNG VOM BEZUG

1. Presionamos las piezas de plástico de la tapicería con los botones del asiento.

2. Vamos metiendo la funda en el módulo intentado que la costura quede en las esquinas del éste y estiramos un poco de la tapicería para poder cerrar los velcros.

3. Por último volvemos a colocar el respaldo.

1. Press the plastic pieces on the cover to fix them on the seat buttons.

2. Put the cover on trying to match the stitching with the module edges, and pull the fabric slightly to fix the Velcro underneath.

3. Fix the back support again.

1. Appuyez sur les éléments en plastique qui sont cousues sur la housse avec les boutons de l'assise.

2. Mettez la housse dans le module en essayant que la couture soit bien placée dans les côtés et étirer un peu du tissu pour fermer le velcro.

3. Finalement, colloquez le dossier.

1. Wir bringen die Plastikteile des Bezuges mit den Knöpfen vom Korpus zusammen.

2. Wir beziehen das Modul und versuchen, dass die Naht in den Ecken bleiben. Etwas an den Bezug ziehen, um den Klettverschluss zu schließen.

3. Zuletzt bringen wir die Rückenlehne an.

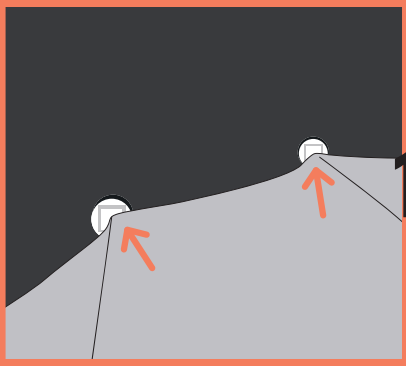

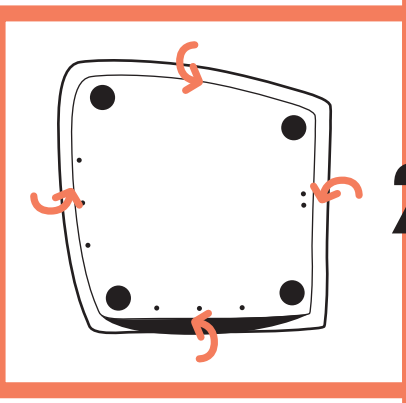

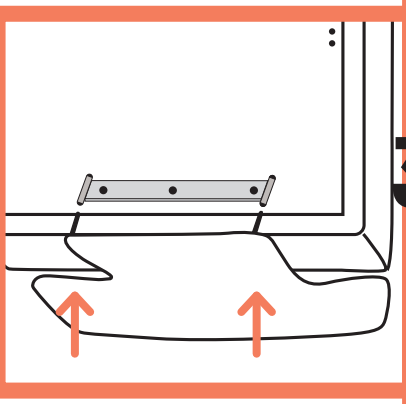

Montaje brazo y respaldo Kalahari / Arianne Plus

Kalahari / Arianne Plus back and arm assembly

Montage accoudoir et dossier Kalahari / Arianne Plus

Anleitung aufbau von arm und
rückenlehne Kalahari / Arianne Plus

Montaje patas

Legs assembly

Montage des pieds

Anleitung anbringung der beinen bei

Desenfundado Kalahari

Remove the covers on Kalahari

Déhousser le Kalahari

Anleitung abnehmbare Kalahari



fama
www.fama.es

NUEVO SISTEMA DE GANCHOS DE UNIÓN / NEW GRIP LINK SYSTEM / NOUVEAU SYSTÈME DE CROCHETS D'UNION / NEUES VERBINDUNGSSYSTEM



a

Base del gancho de unión / *Link base* / Base du crochet d'union / *Basis vom Verbinder*

b

Gancho de unión / *Grip link* / Crochet d'union/ *Verbinder*





c

6x35

Tornillo para gancho de unión / *Screw for grip link* / Vis pour crochet d'union / *Schraube für den Verbinder*

d

Pivote / *Pivote* / Pivot / *Drehzapfen*





e

6x50

Tornillo para pivote / *Screw for pivot* / Vis pour pivot / *Schraube für den Drehzapfen*

f

Hembrilla (tuerca embutida) / *T-Nut (embedded nut)* / Insert (écrou encastré) / *Ankermutter (Schraubmutter zum festanschrauben)*



A INSTRUCCIÓN DE MONTAJE / ASSEMBLY INSTRUCTIONS / INSTRUCTION DE MONTAGE / ANLEITUNG FÜR DEN AUFBAU

Volteamos nuestros módulos. Unimos las dos fichas, enfrentando los logotipos. El logo de la base mira hacia nosotros y el del gancho de unión queda hacia dentro.

We turn the modules upside down. Then we join the two joining pieces together facing the logos. The logo of the base faces us and the one of the grip link faces inwards.

Nous retournons nos modules. Nous joignons les deux bases du crochet positionnant le logo l'un en face de l'autre. Le logo de la base nous regarde et celui du crochet d'union est à l'intérieur.

Wir drehen unser Modul um. Wir verbinden die Basis vom Verbinder mit dem Verbinder, die Marken sind die Logos, diese müssen gegenüberstehen. Das Logo von der Basis muss zu uns gerichtet sein und das vom Verbinder muss nach innen schauen.

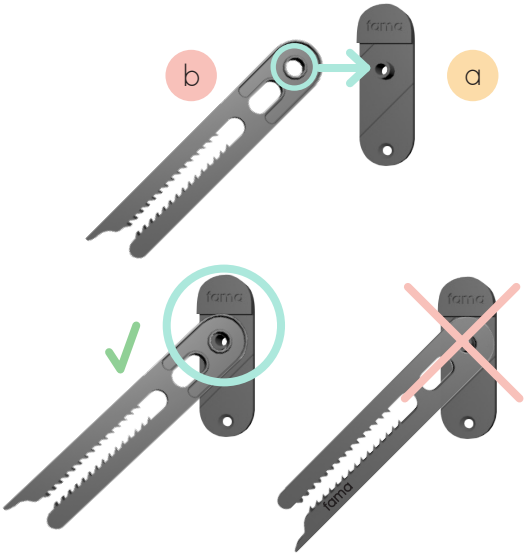

1

Vídeo explicativo / Explanatory video / Vidéo explicative / Anleitungsvideo

A INSTRUCCIÓN DE MONTAJE / ASSEMBLY INSTRUCTIONS / INSTRUCTION DE MONTAGE / ANLEITUNG FÜR DEN AUFBAU

2

Nos colocamos para su correcto montaje en la parte trasera del módulo. **El gancho siempre debe quedar a la izquierda del módulo y el pivote en la derecha del otro módulo al que lo queremos unir.**

Colocamos el gancho en los agujeros del módulo y lo fijamos con un tornillo (no apretamos demasiado para que pueda tener movimiento).

We place ourselves in the rear part of the module to fix the pieces correctly. ***The grip link must be placed on the left hand side of the module, and the pivot on the right of the other module.***

We place the grip link in the holes of the module and fix it with a screw (do not tighten it too much so that it can have some movement).

Nous nous positionnons pour un montage correct à l'arrière du module. **Le crochet doit toujours rester à gauche du module et le pivot à droite de l'autre module auquel nous voulons le relier.**

On place le crochet dans les trous du module et on le fixe avec une vis (on ne serre pas trop pour qu'il puisse bouger).

Für den richtigen Anbau müssen wir uns hinter das Modul stellen. ***Der Verbinder muss immer auf die linke Seite des Modules platziert sein und der Drehzapfen auf die rechte Seite vom anderen Modul.***

Wir bringen den Verbinder in die Löcher an und befestigen es mit einer Schraube (nicht zu fest anschrauben, damit es etwas Bewegung hat).

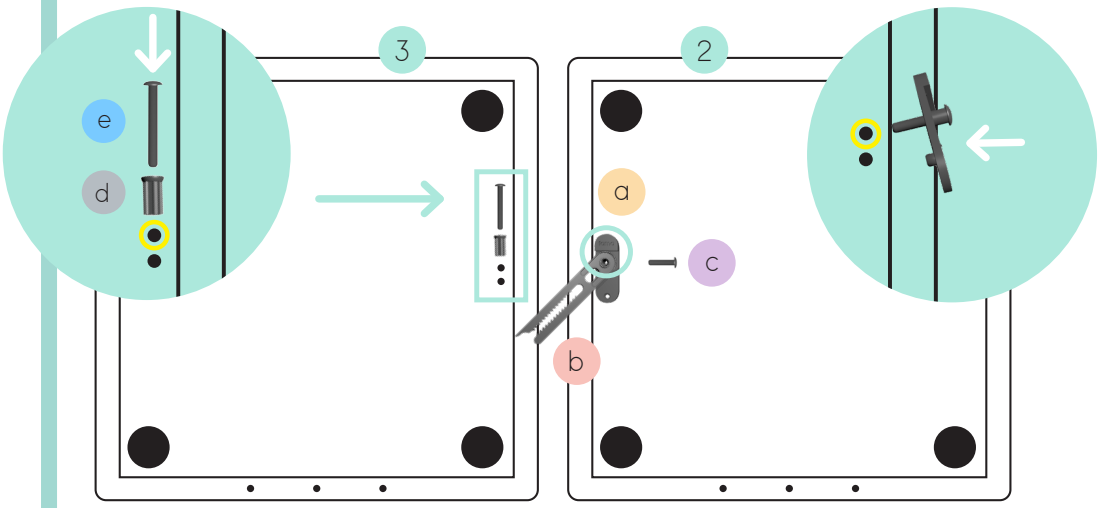

3

El pivote lo colocamos en el otro módulo, **en el agujero de arriba (siempre en el agujero más próximo a la parte frontal)** y lo fijamos con el tornillo.

We place the pivot *in the other module,* ***in top hole (always in the hole that is closer to the front of the module)*** *and fix it with the screw.*

Nous plaçons le pivot dans l'autre module, **dans le trou du haut (toujours dans le trou le plus proche de l'avant)** et nous le fixons avec la vis.

Den Drehzapfen bringen *wir am anderen Modul an,* ***an den oberen Loch (immer an den Loch der näher zur Vorderseite ist)*** *und befestigen es mit einer Schraube.*

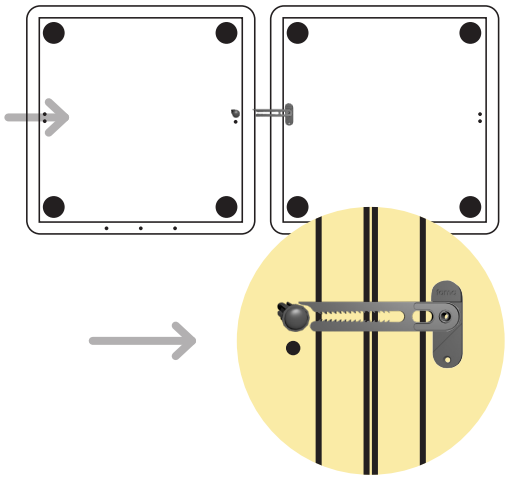

Horizontalmente (en los casos en los que tenemos espacio). Simplemente **empujamos el módulo del pivote hacia el gancho,** hasta que entre.

Laterally: *(in cases where we have enough room). We simply* ***push the pivot module towards the grip link,*** *until it fits.*

Horizontalement (dans les cas où nous avons de l'espace). Nous **poussons simplement le module avec le pivot vers le crochet,** jusqu'à ce qu'il entre.

Horizontal *(wenn wir genug Platz haben):* ***Wir schieben das Modul mit den Drehzapfen zum Modul mit den Verbinder,*** *bis sich bei mit einander verbinden.*

1

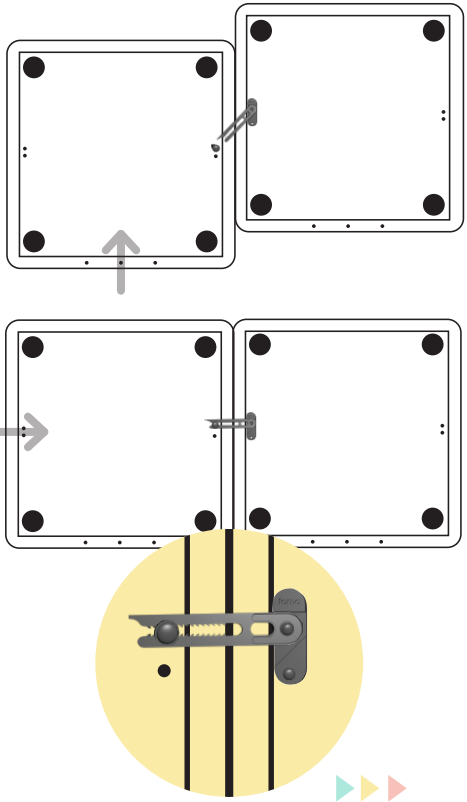

Verticalmente (para espacios reducidos).
*Giramos el gancho hasta su tope (45º).
*Acercamos el módulo del pivote y lo arrastramos hacia el gancho hasta que entre bien en él.
*Para fijarlo bien, lo empujamos un poco lateralmente.

From front to back *(for tight spaces).*
** We turn the link until it stops (45º).*
** We bring the pivot module closer and push it from front to back, towards the link until it fits into it.*
** To fix it well, we push it a little laterally.*

2

Verticalement (pour les espaces restreints).
*Tourner le crochet à fond (45º).
*Nous approchons le module du pivot et le traînons vers le crochet jusqu'à ce qu'il y entre bien.
*Pour bien le fixer, on le pousse un peu latéralement.

Vertikal *(wenn wir weniger Platz haben).*
**Wir drehen den Verbinder soweit wie möglich (ca. 45º).*
**Wir nehmen das Modul mit den Drehzapfen und schieben es zum Modul mit dem Verbinder bis es richtig befestigt ist.*
**Damit es richtig angebracht ist, schieben wir die Module etwas von den Seiten aneinander.*

C INSTRUCCIÓN DE SEPARACIÓN / SEPARATION INSTRUCTION / INSTRUCTION DE SÉPARATION / ANLEITUNG FÜR DIE TRENNUNG

Para separar los módulos simplemente **tiramos hacia arriba del módulo donde va el pivote y lo apartamos hacia un lado.**

To separate the modules we simply ***pull up the module on the side of the pivot (right hand side) and move it to the side.***

Pour séparer les modules, **il suffit de tirer vers le haut du module où va le pivot et de le mettre de côté.**

Um die Module zu trennen, ***muss jeglich das Modul mit den Drehzapfen*** *(linkes Modul)* ***hochgehoben werden und dann schieben wir es zur Seite.***

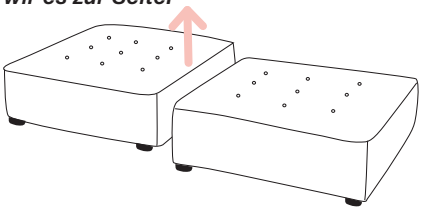

COLOCACIÓN DE LA HEMBRILLA EN UN MÓDULO EN CASO DE QUE FALTE O SEA UN MÓDULO ANTIGUO / PLACEMENT OF THE T-NUT IN A MODULE (IN CASE OF AN OLD MODULE OR A MODULE WITH A MISSING T-NUT / PLACEMENT DE L'INSERT DANS UN MODULE LORQU'IL S'AGIT D'UN MODULE ANCIEN OU SI L'INSERT EST MANQUANT / ANBRINGUNG VON DER ANKERMUTTER FÜR DIE MODULE DIE KEINS HABEN ODER FÜR ALTE MODULE.

Las **hembrillas** son tuercas que van embutidas en el armazón que permiten atornillar cualquier accesorio (patas, ganchos de unión...).

Si tu módulo no lleva alguna de las hembrillas o tienes problemas con alguna de ellas puedes ponerla fácilmente. La enroscamos desde el exterior (siempre en el agujero más próximo al frente) y la apretamos con una llave Allen.

Les **inserts** sont des écrous qui sont incrustés dans la carcasse et qui permettent de visser n'importe quel accessoire (pieds, crochets d'union...).

Si votre module n'a pas d'insert ou si vous avez des problèmes avec l'un d'eux, vous pouvez facilement le mettre. On le visse de l'extérieur (toujours dans le trou le plus proche de l'avant) et on le serre avec une clé Allen.

The ***T-nuts*** *are nuts that are embedded in the frame, and that allow screwing any accessory (legs, connecting hooks ...).*

If your module does not have any T-nut, or you have problems with any of them, you can easily put a new one. We screw it in from the outside (always in the hole closest to the front of the module) and tighten it with an Allen key.

Die ***Ankermutter*** *ist eine Schraubmutter mit Zacken, die in das Gestell befestig werden, damit das Zubehör (Füße, Verbinder oder etc) angebracht werden können.*

Wenn Ihr Modul keine Ankermutter hat oder es Probleme bereitet, kann diese leicht nachgerüstet werden. Sie muss von außen nach innen angebracht werden (immer im Loch der am nächsten zur Vorderseite ist) und mit einem Inbusschlüssel wird es befestigt.

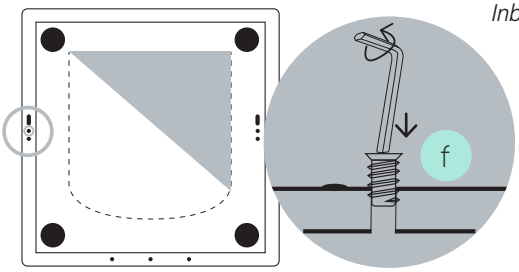

fama
www.fama.es